ACQUAFERT Mech

POMPE A ELICA

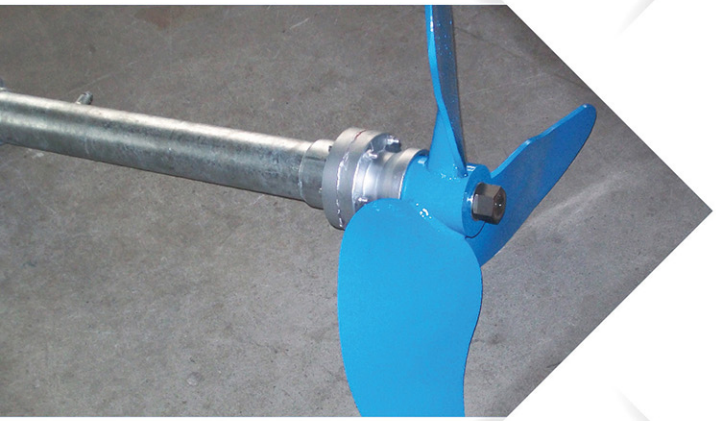

AGITATORI

POMPE IDROVORE

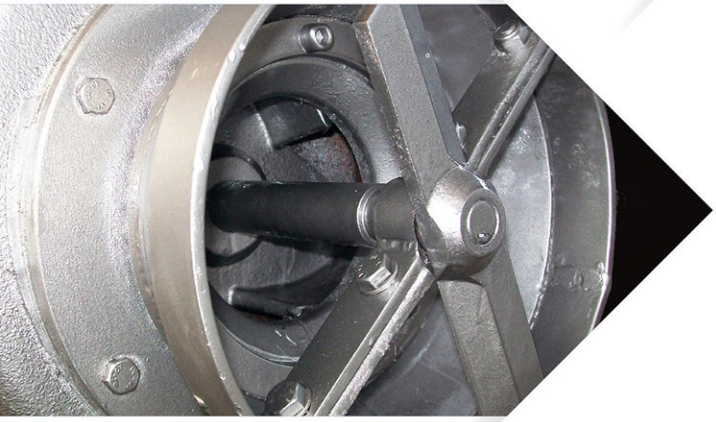

POMPE TRITURATRICI

ACQUAFERT

POMPE A ELICA - Tipo PVE

Propeller pumps / Pompes helices

DIAGRAMMA A MOSAICO A UNO, DUE E TRE STADI

One, two, three stages performances range

Champs de performances à un, deux, trois étages

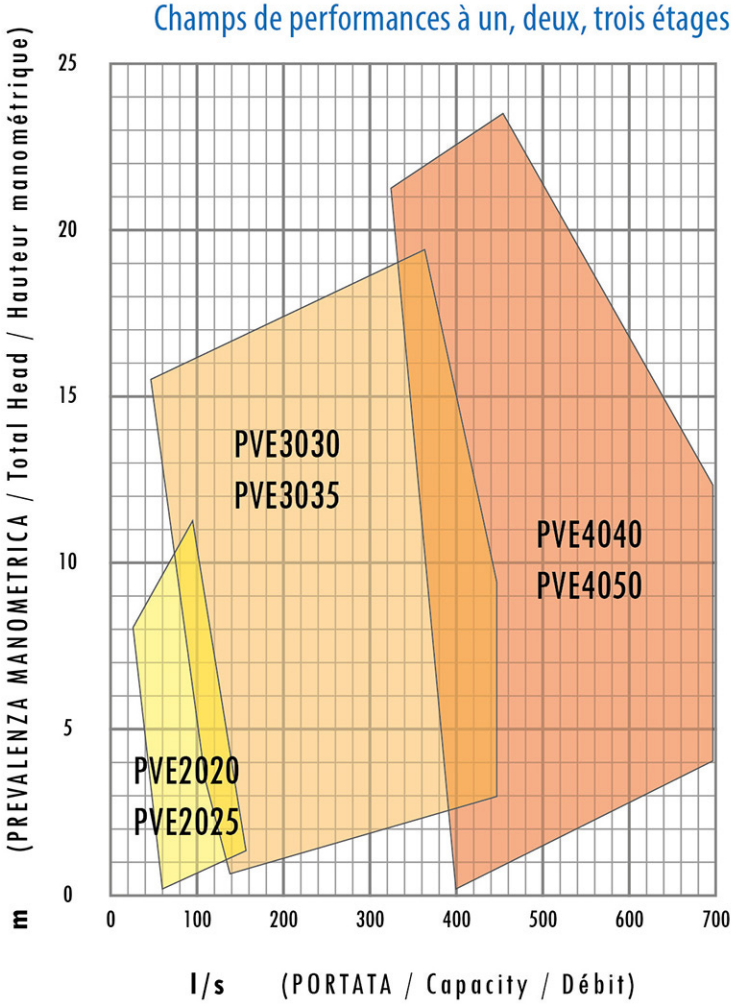

TIPI DI POMPE

Types of pumps / Types des pompes

POMPE VERTICALI / Types of vertical pumps

1 - Con curva sopra piastra / With elbow above laying level
2 - Con curva sotto piastra / With elbow below laying level
3 - Con due piastre / With two layings level
4 - Bidirezionale / Ballast pump
5 - Senza curva uscita / Without delivery elbow
6 - Con due bocche / With two elbows

POMPE ORIZZONTALI / Types of horizontal pumps

7 - Con piastra verticale / With vertical plate
8 - Con piastra appoggio / With support plate
9 - Con supporto per puleggia / With support for pulley

10 - **Ad asse inclinato** / With inclined axe
11 - **Pompe sommergibili** / Submersible pumps

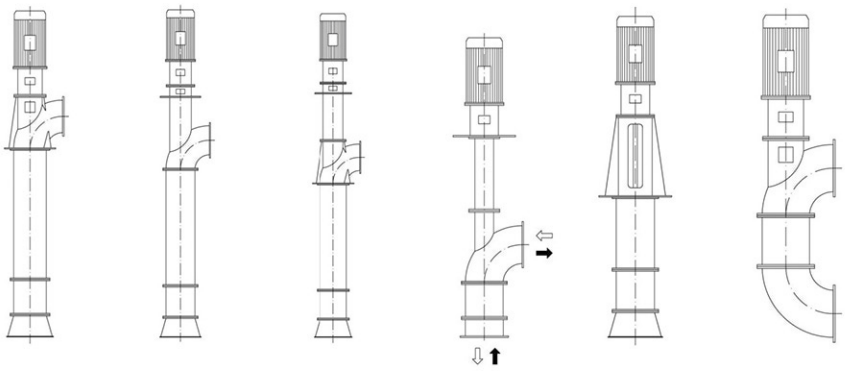

Le pompe tipo PVE sono caratterizzate da grandi portate d'acqua e basse prevalenze.

La regolazione della portata avviene variando la velocità di rotazione della pompa o l'inclinazione delle pale della girante.

La potenza assorbita aumenta all'aumentare della prevalenza per cui è bene evitare di installare sulla tubazione di mandata organi di intercettazione come saracinesche o valvole che se parzialmente o completamente chiuse causerebbero con il diminuire della portata aumento di prevalenza e quindi assorbimenti di potenza elevati con pericolo di sovraccarichi per i motori di azionamento.

Le pompe trovano impiego:
- nell'agricoltura per irrigazione e per alimentazione dei canali;
- nell'acquacoltura per alimentazione vasche e per ossigenazione;
- per la bonifica e il drenaggio dei terreni;
- nell'industria per i più svariati impieghi nella movimentazione di fluidi.

I liquidi pompati possono essere acqua dolce e salata, liquidi vari con modesta presenza di parti solide.

L'azionamento si attua con motori elettrici, endotermici, idraulici e con trattori in presa diretta o con gruppo di rinvio.

TIPI DI AZIONAMENTO

Drive couplings / Accouplements des groupes de commande

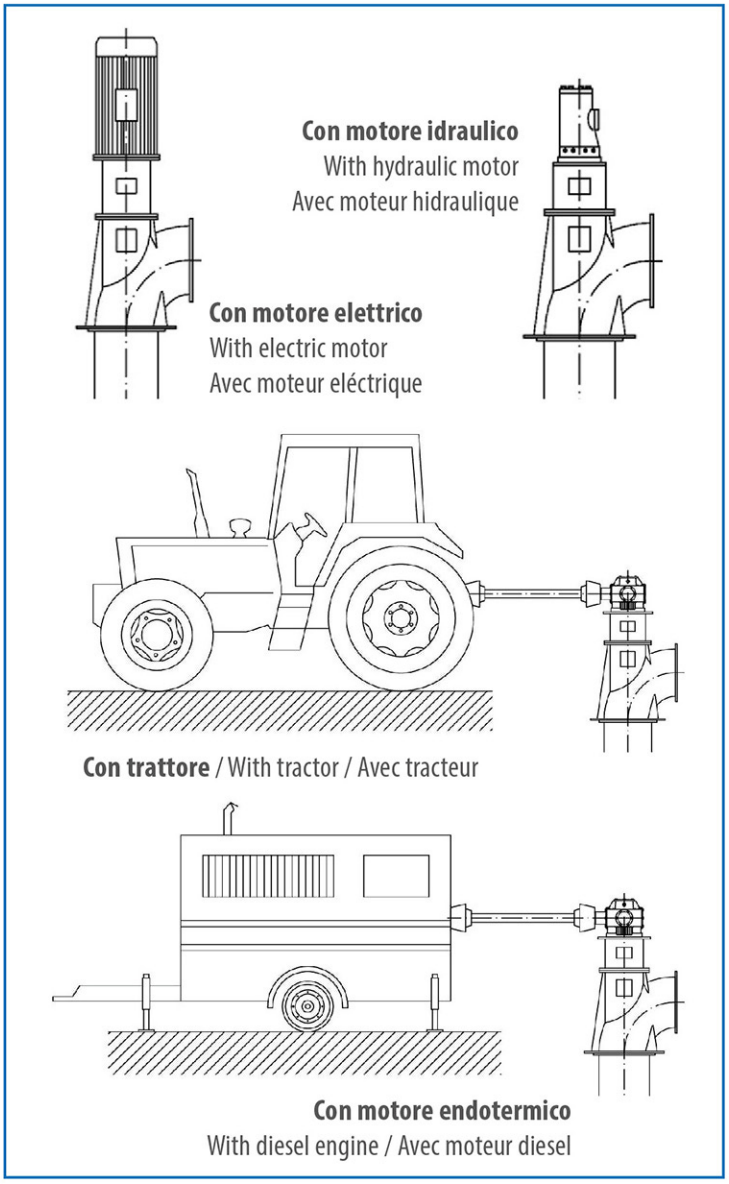

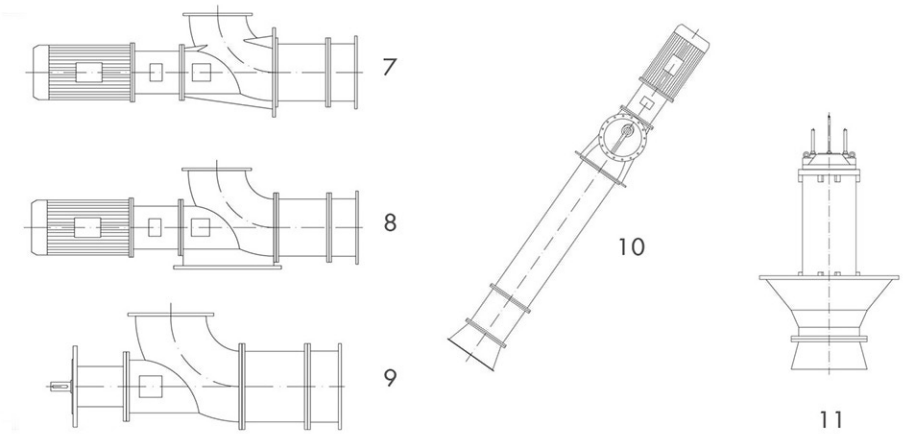

Types des pompes vertical

1 - Avec courbe au-dessous plan appui
2 - Avec courbe au-dessus plan d'appui
3 - Avec deux plan d'appui
4 - Avec deux direction
5 - Sens courbe de refoulement
6 - Avec deux courbes

Types des pompes horizontal

7 - Avec plaque vertical
8 - Avec plaque d'appui
9 - Avec support puor poulie
10 - A axe inclinée
11 - Submersibles pompes

AGITATORI PER LIQUAME GRANDI PROFONDITÀ - Tipo AP

Questi agitatori sono dotati di elica, opportunamente studiata e collaudata per miscelare o aerare liquame suino o bovino contenuto in vasche interrate a cielo aperto di notevole superficie. Il telaio e la trasmissione, munita di un doppio giunto cardanico, rendono questi agitatori facilmente adattabili alle varie esigenze di lavoro, in modo particolare quando devono lavorare molto inclinati agganciati al sollevamento idraulico del trattore. Vengono trasportati ed installati con grande facilità e rapidità.

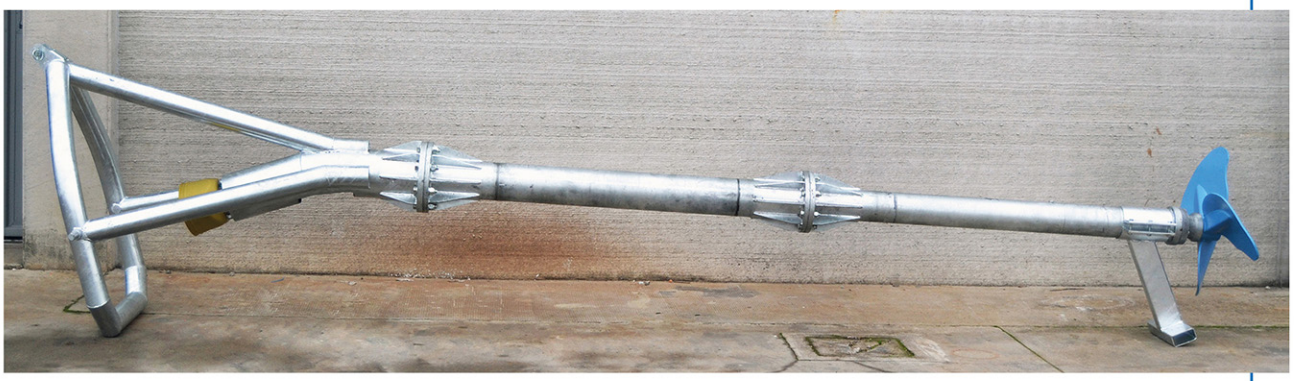

TIPO	TELAIO L mt	PROFONDITÀ LAVORO h mt	POTENZA ASSORBITA CV
AP - 4	4,5	3,5	40 - 80
AP - 5	5,5	4,5	
AP - 6	6,5	5,5	
AP - 7	7,5	6,5	

NOVITÀ

- Nuova reingegnerizzazione della struttura, che ora risulta essere tubolare. Gli Agitatori AP sono altamente performanti sulle grandi profondità e particolarmente adatti a liquami densi e filamentosi.

AGITATORI PER LIQUAME AD INCLINAZIONE REGOLABILE - Tipo AS

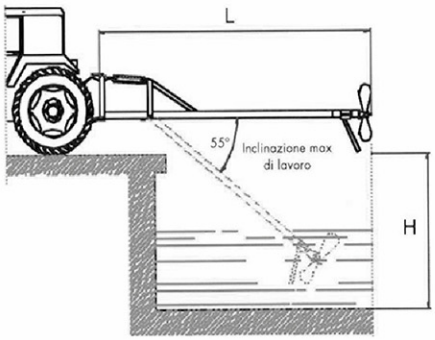

Gli agitatori tipo AS sono stati opportunamente progettati per miscelare ed aerare il liquame contenuto in vasche interrate di grande profondità. Si applicano direttamente al sollevamento regolabile e la sua distanza dagli accessi sono in relazione alla lunghezza del telaio, che può essere richiesta in tre versioni diverse.

TIPO	LUNGHEZZA TELAIO L mt	PROFONDITÀ ELICA H mt	POTENZA ASSORBITA CV
AS – 6	5,6	3,2	40÷80
AS – 7	6,6	4	40÷80
AS – 8	7,6	4,8	40÷80

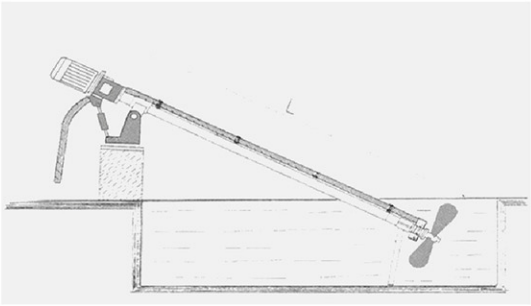

AGITATORI PER LIQUAME A MEDIA PROFONDITÀ - Tipo AE

Questi agitatori funzionanti con eliche opportunamente studiate, servono per miscelare ed aerare il liquame contenuto in vasche sia interrate che sopraelevate, ma scoperte, anche di notevoli dimensioni.

Sono facilmente applicabili al bordo vasca tramite il loro telaio di sostegno ed hanno un notevole raggio di azione perché dotati della possibilità di rotazione e regolazione in verticale; si azionano semplicemente collegando il motore elettrico alla rete di distribuzione.

La profondità di lavoro dell'elica miscelatrice e la sua distanza dalle sponde dipendono dalla lunghezza del telaio che può essere fornito in misure diverse.

TIPO	LUNGHEZZA TELAIO L m.	PROFONDITÀ ELICA H mt	POTENZA MOTORE ELETTRCO KW				
AE-3	3	2,3	4	5,5	7,5	11	15
AE-4	4						
AE-5	5	3,3					
AE-6	6						
AE-7	7	4,3					

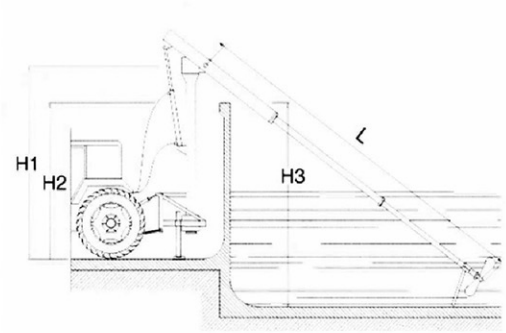

AGITATORI A COLONNA PER VASCHE SOPRAELEVATE - Tipo AC

Questi agitatori servono per miscelare ed aerare il liquame contenuto in vasche sopraelevate e scoperte, anche di notevoli dimensioni.

Essendo applicati al sollevamento del trattore, sono facilmente trasportabili ed installabili con rapidità, dispongono di un notevole raggio di azione e il martinetto per la regolazione in verticale, conferiscono alla macchina grande versatilità.

La profondità di lavoro dell'elica miscelatrice e la sua distanza dalle sponde sono in relazione alla lunghezza del telaio portaelica (L) e dell'altezza della colonna di sostegno (H1), che possono essere in diverse misure a seconda delle necessità.

TIPO	LUNGHEZZA TELAIO L mt.	ALTEZZA PARETE H1 mt	ALTEZZA COLONNA H2 mt	ALTEZZA INTERNA H3 mt	POTENZA ASSORBITA CV
AC - 2/4	4,5	2	2,3	3,3	40 ÷ 80
AC - 2/5	5,5			4,0	
AC - 2/6	6,5			4,7	
AC - 3/6	5,5	3	3,3	4,0	
AC - 3/7	6,5			4,7	
AC - 4/7	6,5	4	4,3	4,7	
AC - 4/8	7,5			5,7	
AC - 5/8	7,5	5	5,3	5,7	
AC - 5/9	8,5			6,3	
AC -5/10	9,5			6,9	

AGITATORE VERTICALE PER LIQUAMI CON MOTORE ELETTRICO - Tipo AV

- Tubo trasmissione e telaio in acciaio inox.
- Albero porta elica in acciaio inox AISI304.
- Musetto sede tenuta meccanica Widia in acciaio inox AISI304.
- Elica in acciaio verniciato.

TIPO	Profondità vasca (m)	Motore elettrico con giunto (KW)
AV2 / 5,5-7,5	2,0	5,5-7,5
AV3 / 7,5-11,0	3,0	7,5-11,0
AV4 / 11,0-15,0	4,0	11,0-15,0
AV5 / 15,0-22,0	5,0	15,0-22,0

AGITATORE LIQUAMI PER VASCHE CHIUSE - Tipo AT

- Struttura interamente in acciaio inox.
- Scatole ingranaggi a bagno d'olio.
- Tenuta meccanica Widia-Widia.
- Martinetto idraulico per posizionamento in verticale.
- Musetto sede tenuta meccanica Widia in acciaio inox AISI304.
- Elica in acciaio verniciato.

ACCESSORI:
- Carrello inox con pistone idraulico.
- Telaio fisso in acciaio inox.
- Albero cardanico.

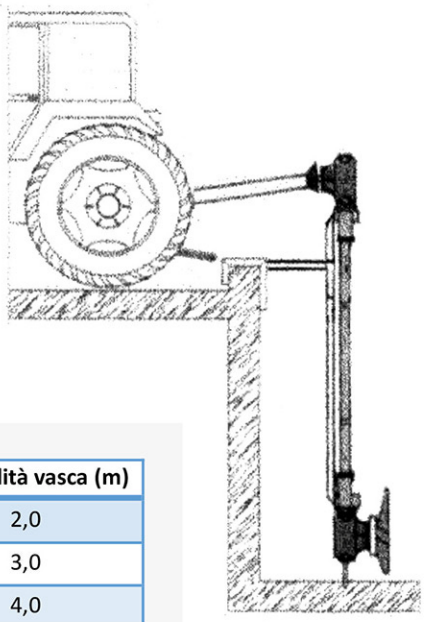

A CARDANO

TIPO	Profondità vasca (m)
AT2	2,0
AT3	3,0
AT4	4,0
AT5	5,0

ACQUAFERT dal 1991 si occupa di impiantistica idraulica sotto la guida della famiglia Sanguanini, da tre generazioni attiva nel settore. Le esigenze sempre più specifiche dei propri clienti e l'esperienza pluriennale dello staff tecnico hanno portato all'avvio della divisione MECH.

ACQUAFERT Mech è dedicata alla produzione, all'installazione e al collaudo di pompe idrovore e pompe ad elica per il sollevamento di acqua.

Tutte le macchine in produzione sono compatibili con qualsiasi strumentazione preesistente: l'officina interna, infatti, realizza modifiche su misura per garantire la più completa adattabilità dei pezzi.

ACQUAFERT Mech fornisce un servizio completo: dalla progettazione all'assistenza post vendita, fino alla revisione di impianti obsoleti. Dopo un sopralluogo preliminare, il personale provvede ad ogni fase del lavoro.

L'azienda, attiva prevalentemente in Italia, ha al suo attivo cantieri e progetti in Europa, Asia e Africa. La sede principale di ACQUAFERT, che si estende su una superficie di oltre 10.000 mq, è a Cicognolo (CR) e dal 2004 è attiva la filiale di San Giovanni Lupatoto (VR).

ACQUAFERT Mech
mech@acquafert.it / (+39) 0372 835672

POMPE A MEDIA/ALTA PRESSIONE PER LIQUAMI - Serie PT-APM

Le pompe Serie PT-APM sono idonee al pompaggio liquami contenenti anche parti filamentose, con pressioni che possono andare da 4 a 12 atm, sono composte da un robusto moltiplicatore ad ingranaggi a bagno d'olio e un corpo pompa e relativa girante in ghisa sferoidale. la tenuta è di tipo widia-widia. possono essere applicate sia trattori che a gruppi elettropompa che motopompa.

MOD. P-APM

Girante aperta a sei pale senza trituratore

Potenze nominali da 80 a 150 Hp 60 a 110 KW

GIRI GIRANTE giri/min.	PORTATA Lt/min.	PREVALENZA Mt	POTENZA ASSORBITA KW
2000	1.500	87	36
	1.750	83	41
	2.000	80	48
	2.250	77	50
	2.500	75	52
	2.750	73	53
	3.000	67	57
	3.250	58	61
2500	1.500	141	59
	1.750	138	69
	2.000	135	75
	2.250	134	79
	2.500	128	88
	2.750	126	92
	3.000	125	98
	3.250	120	103

SERIE PTR-APM

Girante aperta a tre o sei pale con trituratore

Potenze nominali da 80 a 150 Hp 60 a 110 KW

GIRI GIRANTE giri/min.	PORTATA Lt/min.	PREVALENZA Mt	POTENZA ASSORBITA KW
2000	1.500	73	34
	1.750	71	37
	2.000	69	40
	2.250	65	43
	2.500	61	47
	2.750	57	52
	3.000	51	55
2500	1.500	118	58
	1.750	117	64
	2.000	116	70
	2.250	112	74
	2.500	108	79
	2.750	104	87
	3.000	95	94

Since 1991, ACQUAFERT has specialised in hydraulic engineering under the helm of the Sanguanini family, which has worked in the sector for three generations. The MECH division, run by highly experienced technical staff, was set up to meet the increasingly specific needs of our customers.

ACQUAFERT Mech produces, installs and tests water pumps and propeller pumps for lifting water.

All the machines in production are compatible with any instruments already in use: the internal workshop, in fact, makes changes to measure in order to ensure the total adaptability of the parts.

ACQUAFERT Mech provides a complete service from design to after-sales support and the overhaul of obsolete equipment. After a preliminary inspection, our staff plans each stage of the work required.

The company operates primarily in Italy, but has sites in Europe, Asia and Africa. The headquarters of ACQUAFERT, covering an area of over 10,000 square metres, is in Cicognolo (CR). A branch in San Giovanni Lupatoto was inaugurated (VR) in 2004.

ACQUAFERT Mech

mech@acquafert.it / (+39) 0372 835672

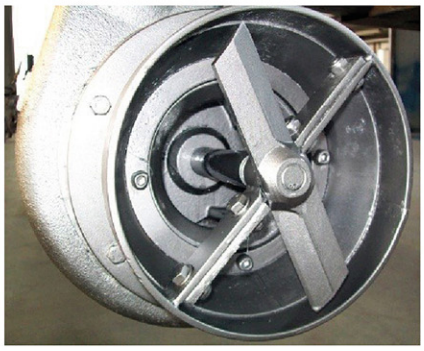

POMPE TRITURATRICI PER LIQUAMI DENSI SIA PER TRATTORE CHE ELETTRICO- Tipo TR-EL

La macchina è stata realizzata per il trattamento e il sollevamento dei liquami contenuti nelle vasche di raccolta dei moderni allevamenti di suini.

CAMPI DI APPLICAZIONE

- Alimentare i moderni separatori a rulli.
- Caricare il liquame nei carri botte senza l'ausilio del decompressore.
- Distribuire direttamente il liquame nei campi, mediante opportune tubazioni.
- Travasare il liquame.

A RICHIESTA

- Sistema di triturazione;
- Elica di miscelazione;
- Bocchetta di miscelazione.

AZIONAMENTO CON TRATTORE				
TIPO	GIRI/MIN.	KW ASSORBITI	LT/SEC	H MANOMETRICA
TR-EL-100	1600	15 - 28	52 - 13	7 - 16

AZIONAMENTO CON MOTORE ELETTRICO				
TIPO	GIRI/MIN.	KW ASSORBITI	LT/SEC	H MANOMETRICA
TR-EL-100	1450	3 - 7,5	45 - 10	6 - 13

POMPE TRITURATRICI PER LIQUAMI DENSI A MOTORE ELETTRICO - Tipo TE

Queste pompe, progettate per una resa ottimale in funzione di prevalenza e portata, risultano idonee per il trattamento e sollevamento dei liquami densi contenuti nelle vasche di raccolta dei moderni allevamenti di bovini e suini.

Le coppie di coltelli applicate all'ingresso del corpo pompa, permettono di triturare in modo eccellente la paglia e i residui di foraggio che si accumulano assieme al liquame.

Il sistema di miscelazione, se richiesto, consiste in un poderoso getto che esce dalla bocchetta orientabile, consente altresì di frantumare le croste e i grossi sedimenti che si formano col tempo, facilitando l'omogeneizzazione dell'intero contenuto delle vasche.

Per questo il liquame può essere poi facilmente aspirato e mandato ad alimentare i moderni separatori a rulli, oppure caricato nei carri botte senza l'aiuto del decompressore, o infine distribuito direttamente nei campi, mediante opportune tubazioni.

TIPO	GIRI/MIN.	kW	LT/SEC	h TOT.
TE/12	1450	7,5-15	95/30	6-19
TE/15	1450	15-30	180/85	10-23

POMPE TRITURATRICI PER LIQUAMI DENSI PER TRATTORE - Tipo TC

Queste pompe, progettate per una resa ottimale in funzione di prevalenza e portata, risultano idonee per il trattamento e sollevamento dei liquami densi contenuti nelle vasche di raccolta dei moderni allevamenti di bovini.

Le coppie di coltelli applicate all'ingresso del corpo pompa, permettono di triturare in modo eccellente la paglia e i residui di foraggio che si accumulano assieme al liquame.

Il sistema di miscelazione, se richiesto, consente in un poderoso getto che esce dalla bocchetta orientabile, consente altresì di frantumare le croste e i grossi sedimenti che si formano col tempo, facilitando l'omogeneizzazione dell'intero contenuto delle vasche.

Per questo il liquame può essere poi facilmente aspirato e mandato ad alimentare i moderni separatori a rulli, oppure caricato nei carri botte senza l'aiuto del decompressore, o infine distribuito direttamente nei campi, mediante opportune tubazioni.

TIPO	P.T.O.	CV ASSORBITI	LT/SEC	H MANOMETRICA
TC-12	1600	50-85	100-36	8-22
TC-15	1600	60-110	192-90	12-36

POMPE TRITURATRICI PER LIQUAMI DENSI A MOTORE ELETTRICO - Tipo TE-R

Questa particolare applicazione è consigliata per un utilizzo esterno alle vasche di raccolta dei liquami. Queste pompe, progettate per una resa ottimale in funzione di prevalenza e portata; risultano idonee per il trattamento e il sollevamento dei liquami densi contenuti nelle vasche di raccolta dei moderni allevamenti di bovini e suini.

Le coppie di coltelli applicate all'ingresso del corpo pompa, permettono di triturare in modo eccellente la paglia e i residui di foraggio che si accumulano assieme al liquame.

Per questo il liquame può essere poi facilmente aspirato e mandato ad alimentare i moderni separatori a rulli, oppure caricato nei carri botte senza l'aiuto del depressore, o infine distribuito direttamente nei campi, mediante opportune tubazioni.

TIPO	RPM	kW	LT/SEC	h TOT.
TE-R - 10	1450	3 - 7,5	45/10	6 - 13
TE-R - 12	1450	7,5 - 15	95/30	6 - 19
TE-R - 15	1450	15 - 30	180/85	10 - 23

ACQUAFERTMech

Richiedi un preventivo personalizzato

Request a Custom Quote / Demande de devis personnalisé

mech@acquafert.it / (+39) 0372 835672

POMPE MOBILI - Serie MP

Sono state progettate e realizzate per sollevare grandi portate a basse prevalenze. Trovano impiego nell'irrigazione diretta delle colture, nella bonifica e per travasare grandi quantità di acqua da bacini o canali.

Il telaio e la trasmissione munita di un doppio giunto cardanico rendono queste pompe facilmente adattabili alle varie esigenze di lavoro in modo particolare quando devono lavorare molto inclinate. Agganciate al sollevamento idraulico del trattore vengono trasportate ed installate con grande facilità e rapidità.

Il tubo di mandata può ruotare su una ralla a sfere di 360° nel piano orizzontale ed essere regolato in altezza. Le regolazioni possono essere manuali o con motore e cilindro oleodinamici.

La trasmissione è su cuscinetti lubrificati a grasso. Il supporto di fondo può essere lubrificato a grasso o ad olio con tenuta meccanica al Widia-Widia.

POMPE MOBILI ALLUNGABILI - Serie ML

Sono state progettate e costruite per lavorare in canali di diverse profondità. Trovano impiego nell'irrigazione diretta delle culture, nella bonifica e per travasare grandi quantità di acqua da bacini o canali.

Il telaio è costituito da due tubolari uno scorrevole rispetto all'altro per mezzo di un cilindro idraulico in modo da allungare la pompa per adattarsi alle varie profondità dei canali.

Il tubo di mandata può ruotare su una ralla a sfere di 360° nel piano orizzontale ed essere regolato in altezza per mezzo di un motore e di un cilindro idraulici. Anche il tubo di mandata è allungabile idraulicamente.

La trasmissione è su cuscinetti lubrificati a grasso. Il supporto di fondo può essere lubrificato a grasso o ad olio con tenuta meccanica al WIDIA-WIDIA.

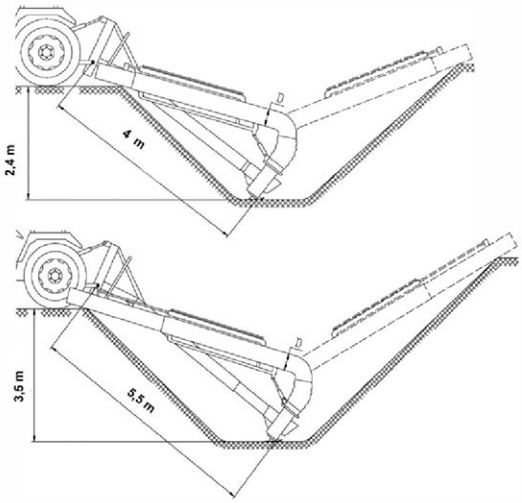

POMPE A TELAIO PER IMPIANTI FISSI - Serie PF

Le pompe a telaio tipo F sono state studiate e costruite per il sollevamento di acque da canali, fiumi, laghi per irrigazione e per bonifica.

Il corpo pompa e la girante sono stati progettati per avere elevati rendimenti idraulici e consentire il pompaggio di acque in presenza di erbe e fogliame.

Il telaio è realizzato con robusti profilati in Fe e può raggiungere lunghezze fino a 20 m. La pompa può essere installata in qualsiasi posizione e non necessita di particolari opere murarie.

La trasmissione può essere con cuscinetti lubrificati a grasso o interamente a bagno d'olio con tenuta meccanica nel supporto di fondo WIDIA-WIDIA.

Il funzionamento può essere tramite trattore, motore endotermico, motore elettrico, con gruppo di rinvio o con trasmissione a pulegge e cinghie.

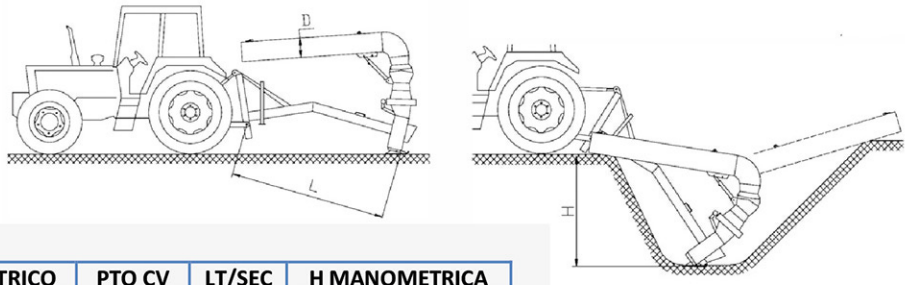

TIPO	GIRI/MIN.	MOTORE ELETTRICO	PTO CV	LT/SEC	H MANOMETRICA
MP-40	540	30	80	500	2
MP-35	540	37	65	460	1,5
MP-30	540	30	55	380	1,6
MP-25	540	30	45	280	1,4
MP-20	540	22	35	180	1,4
MP-15	540	15	25	130	2

TIPO	GIRI/MIN.	MOTORE ELETTRICO	PTO CV	LT/SEC	H MANOMETRICA
ML-40	540	30	80	500	2
ML-35	540	37	65	460	1,5
ML-30	540	30	55	380	1,6
ML-25	540	30	45	280	1,4
ML-20	540	22	35	180	1,4
ML-15	540	15	25	130	2

TIPO	GIRI/MIN.	kW	PTO CV	LT/SEC	h TOT.
F/20	540	22	35	180	1,4
F/25	540	30	45	280	1,4
F/30	540	30	55	380	1,6
F/35	540	37	65	460	1,5
F/40	540	30	80	500	2
F/45	540	76	100	900	3
F/50	540	82	110	1000	3
F/60	450	68	90	1850	3

ACQUAFERT Mech

POMPE A ELICA
Propeller Pumps / Pompes Helices

POMPE IDROVORE
Mobile pumps for irrigation and reclamation
Fixed pumps for water lifting

POMPE TRITURATRICI
Triturating pumps
Pompes broyeuse pour lisier

AGITATORI
Mixers / Agitateurs pour lisier

Sito **www.acquafert.it**
Email **mech@acquafert.it**

Tel. (+39) **0372 835672**
Fax (+39) **0372 835673**

Str. Prov.le 33 / n. 3-5-7
26030 **Cicognolo** (CR) / ITALY